Обзор продукции AETHRA

Основные товарные группы

Компания **AETHRA**

Основана в 1972 году в Италии и является одним из мировых лидеров в области телекоммуникаций.

Aethra разрабатывает, производит и продает:

• Высокопроизводительные системы видеотелекоммуникаций

• Решения для аудиоконференций

• **Измерительное оборудование**

Основные товарные группы

Измерительное оборудование

- Анализатор аналоговых систем передачи
- Мультиинтерфейсный тестер и анализатор
- Тестеры ISDN
- Система мониторинга потоков E1
- Datacom тестеры
- Тестеры xDSL

ANALOGUE

Analogue
M3195

ISDN

ISDN
D2001NX
D2000Lite

Multi Interface

Multi-interfaces
D2000PRO

E1 Monitor

E1 Monitor
BGF1001
TGA1012

DATACOM

Datacom
D2010
VX2000

ADSL

ADSL
D2061

Основные товарные группы

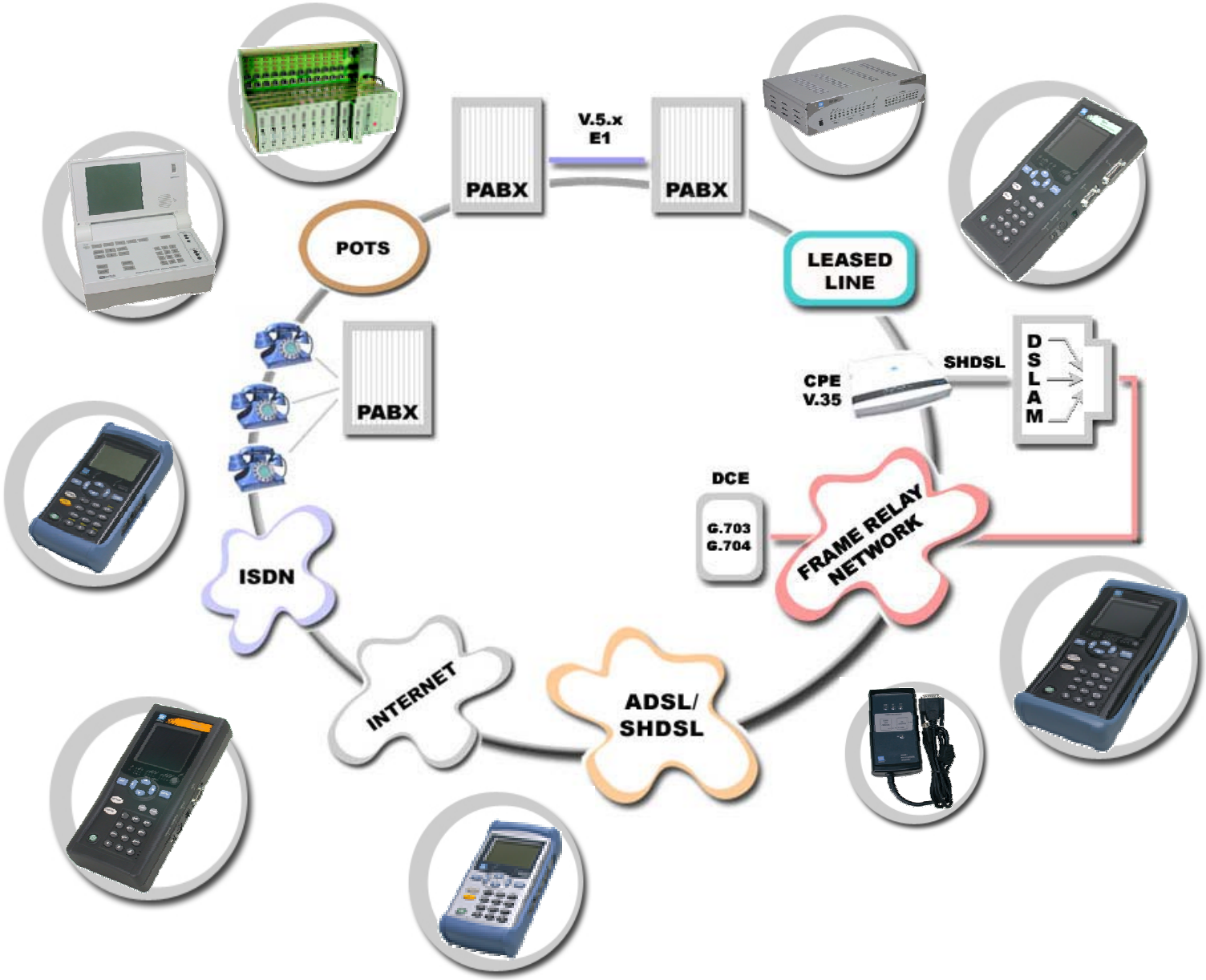

Анализатор аналоговых систем передач M3195

Измеритель уровня:

- •Двух- и четырехпроводный режим
- •Сбалансированный вход
- •Частотный диапазон: 20 ÷ 200KHz
- • Входное сопротивление: 150, 200, 600OM
- •Режим высокого импеданса

•Псофометрические фильтры: 0.2 ÷ 4.8кГц, 0.2 ÷ 15 кГц, 0.2 ÷ 80 кГц, 0.2 ÷ 160 кГц.

•Селективные фильтры: 25 и 1400Гц

Выполняет:

•Измерение уровня (широкополосно и селективно), затухания (включая NEXT, FEXT), защищенности, частоты, возвратных потерь, сопротивления, постоянного тока и импульсного шума

•Счет случайных событий (микро прерывания, всплески шума)

Генератор

•Синусоидальный сигнал: +10 ÷ -59dBm

•Сбалансированный выход

•Частотный диапазон: 20 ÷ 200KHz

•Входное сопротивление: 10, 150, 200, 600OM

Графический дисплей
Функция телефонного аппарата
интерфейс RS232 для связи с ПК

Мультиинтерфейсный тестер и анализатор D2000PRO

- Полный набор функций по тестированию ISDN (BRI, PRI) и детальный анализ протоколов ISDN
- Анализ циклов ИКМ30, ИКМ30 с CRC, ИКМ31, ИКМ31 с
- Тестирование цифровых потоков на скоростях 2048 кбит/с nx64 кбит/с (G.703, G.704) и анализ аналоговых каналов
- Позволяет тестировать сети WAN& datacom (с помощью адаптера VX2000), сети Frame Relay плюс тестирование на IPуровне.

Режим эмуляция: EDSS-1, Q.SIG, 1TR6, TN1R6 ®, VN4, X.25, X.31, DASS-2, DPNSS, CorNet ®-N,-NX,-NQ,-T, PPP, IP, UDP, DHCP, ICPM, TFTP, Frame Relay.
Режим мониторинга: EDSS-1, Q.SIG, 1TR6, TN1R6 ®, VN4, X.25, X.31, DASS-2, DPNSS, CorNet ®-N,-NX,-NQ,-T

BER-тестирование осуществляется по рекомендации G.821 и по рекомендациям G.826 и M2100 только для PRI.

Мультиинтерфейсный тестер и анализатор D2000PRO

Прибор позволяет проводить тестирование на уровне IP: IP PING, трассировка маршрута по сети IP (IP trace route), IP traffic generator.

Режим "Background" позволяет осуществлять мониторинг линии одновременно с работой или проведением других тестов. Данные при этом сохраняются в памяти тестера. Опционально доступно расширение объема памяти за счёт использования карт памяти.

Мультиинтерфейсный тестер и анализатор D2000PRO

Опции:

- WT2000 – внешний адаптер для определения КЗ, обрывов, импеданса и распарки на BRI S/T BAS;
- AB2000N – внешний адаптер для тестирования аналоговой линии в сочетании с прибором обеспечивает: разговор/прослушивание, тональный и импульсный набор номера, измерение затухания и переходных помех в частотном диапазоне от 0.3 до 3.4 кГц (встроенный генератор уровня);
- LT-U2K – внешний адаптер для BRI LT-U эмуляции;
- MMC2000 – карта памяти;
- VX2000 – адаптер для тестирования сетей WAN&datacom (DTE/DCE) (без соединительных кабелей);
- KCVX2K-DTE – набор для адаптера VX2000 DTE;
- KCVX2K-DCE – набор кабелей для адаптера VX2000 DCE;
- KCX21-DXE – набор кабелей для адаптера VX2000 DCE&DTE (X.21);
- FR2K – тестирование сетей Frame Relay. Статистика: DLCI, Q.922, NLPID, FRF.12, FECN, BECN, DE битам. LMI поддержка: Q.933, ANSI-T1, CISCO; FRF.12 поддержка: UNI, E-E и UNI&E-E, плюс тестирование на уровне IP;
- PC108 EXPERT версия – ПО.

Мультиинтерфейсный тестер и анализатор D2000PRO

aethra

Применение:

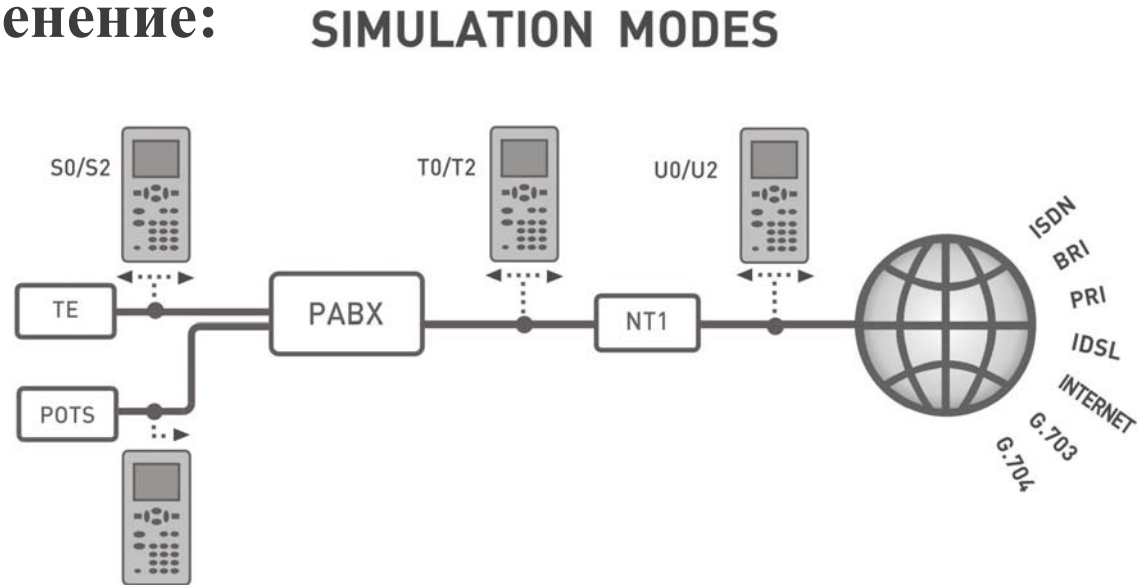

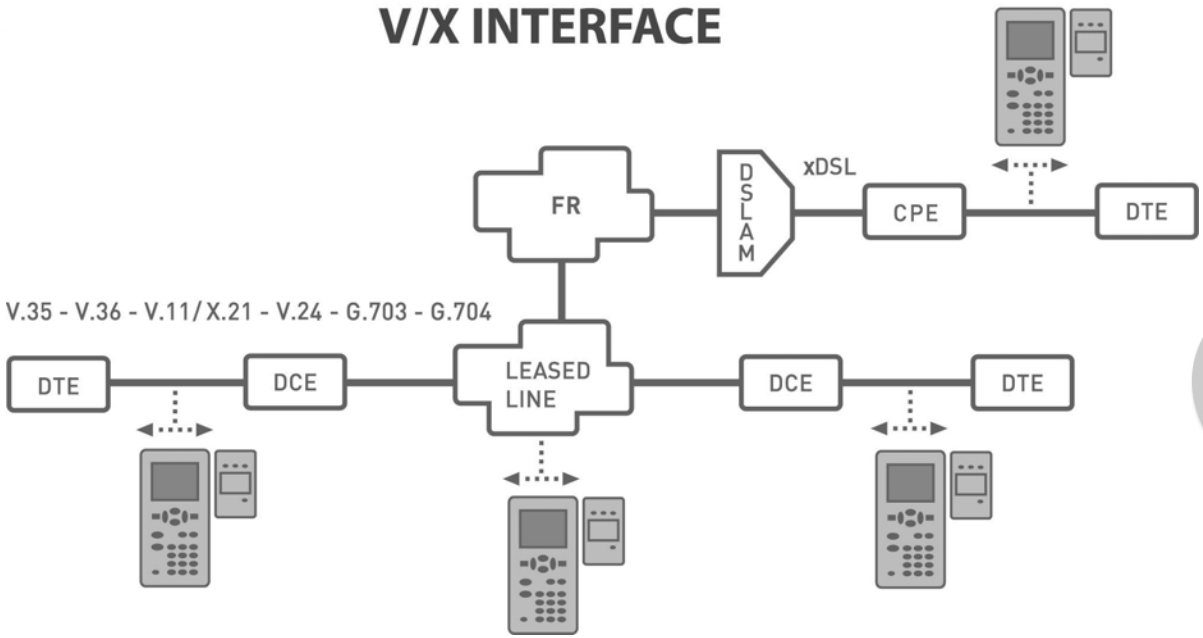

Тестеры ISDN

- ISDN тестер D2001 (BRI)
- ISDN тестер D2000Lite (BRI,PRI)

ISDN тестер D2001 (BRI)

D2001 - это тестер ISDN протоколов базового доступа (2B1Q и 4B3T)

- Тестирование большинства вызовов и типов соединений
- Имеет как S/T, так и U интерфейс
- Поддерживаемые протоколы: EDSS-1, 1TR6, X.31, Q.SIG, Leased line и др.
- BER тестер (рек. ITU-T G.821)
- Режим "Background"
- Дистанционная работа
- Интерфейс RS232 для связи с ПК
- ПО для более детального анализа результатов

- Антиударный корпус
- LCD дисплей
- Хорошо продуманная система меню

ISDN тестер D2001 (BRI)

Применение:

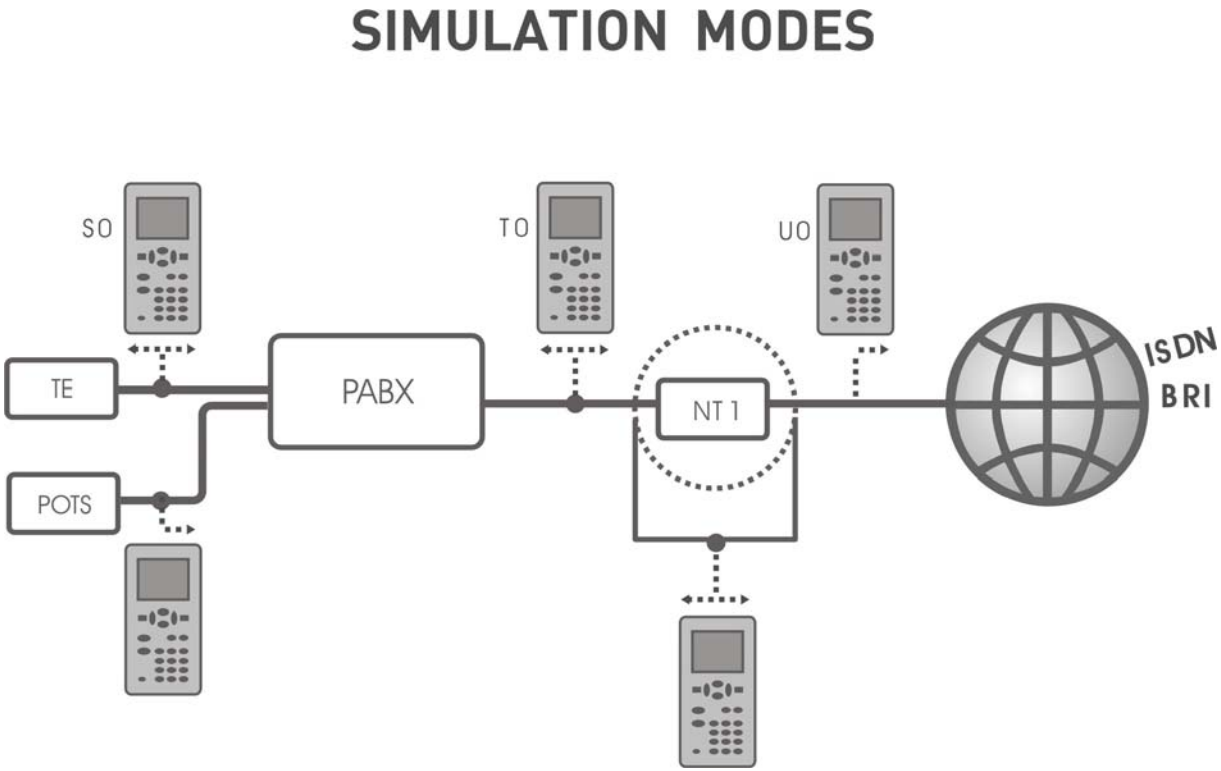

- Эмуляции терминального устройства на шине S0
- Мониторинг линии при параллейном включении
- Мониторинг терминального адаптера вместе с терминальным устройством на U и T интерфейсах
- Мониторинг аналоговой линии

ISDN тестер D2000Lite (BRI,PRI)

D2000 Lite – это тестер ISDN протоколов проводящий измерения по интерфейсам BRI (S/T, U), PRI (E1) и G703, G.704.

Тестер поддерживает большинство функций реализованных в D2000-PRO, за исключением: поддержки интерфейса V.11, тестирования аналоговой линии, S/T Bus – тестирования кабельной проводки, BRI U- мониторинга и мониторинг B- канала.
Тестер поддерживает широкий перечень протоколов, таких как EDSS-1, 1TR6, X.25, Q.SIG (опция)

Система мониторинга потоков E1

- 19 " стойка с 12 независимыми x E1/G.704 модулями
- Непрерывный контроль PRI
- Индикаторная сигнализация при сбоях связи
- Каждый модуль имеет порт для подключения тестового оборудования (например D2000)

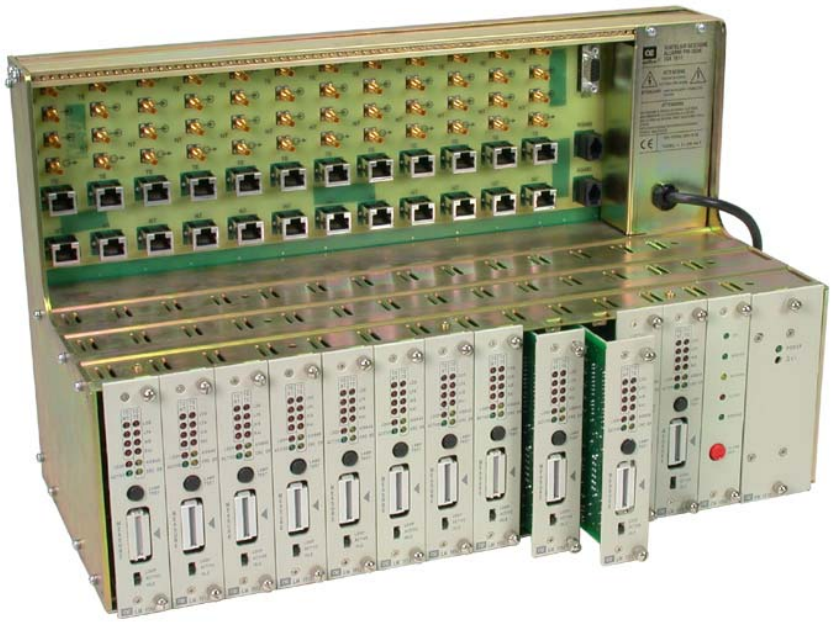

Тестер D2010 (PRI/DATACOM)

D2010- это тестер ISDN(PRI) и сетей WAN&datacom

Данный тестер имеет те же функции, что и D2000PRO, кроме:

- диагностики ISDN BRI,
- тестирования аналоговой линии,
- S/T Bus – тестирования кабельной проводки,
- пассивного мониторинга B-канала,
- BERT – тестирования по D-каналу (TE-S, NT-S).

Тестер D2010 (PRI/DATACOM)

Опции:

- PROT2K-Lite-анализ протоколов TN1R6®, X.31, DASS-2, DPNSS, CorNet®;
- IP2K-Lite – программный пакет IP плюс X.25 по B каналу и тестирование сетей Frame Relay;
- адаптер для тестирования сетей WAN&datacom (DTE/DCE) (без соединительных кабелей);
- KCVX2K-DTE – набор кабелей для адаптера VX2000 DTE;
- KCVX2K-DCE – набор кабелей для адаптера VX2000 DCE;
- KCX21-DXE – набор кабелей для адаптера VX2000 DCE&DTE (X.21);
- LT-U2K – внешний адаптер для BRI LT-U эмуляции.

Тестеры D2061 и D2061-CO линий ADSL

Тестеры позволяют мгновенно определить качество передачи сигналов ADSL по аналоговой линии (POTS), за счет функции имитации модема D2061(ATU-R) или D2061-CO за счет функции имитации DSLAM(ATU-C)

Имитация ATU-R и ATU-C позволяет оценить параметры соединения ADSL и величину помехозащищенности на абонентских участках, а именно:

- скорость соединения в направлении от абонента к абоненту,
- шумовой коэффициент,
- состояние модема (для D2061-CO)
- линейные кодировки DMT.

Тестеры D2061 и D2061-CO линий ADSL

D2061 (с соответствующими опциями) и D2061-CO позволяют проводить тестирование на уровнях ATM и IP.

Тестирование на уровне ATM: статистика и анализ AAL-5, статистика VC, измерение ошибок VCI/VPI и обработка ячеек OAM (в соответствии с ITU-TI.610).

Тестирование на уровне IP: IP PING, трассировка маршрута по сети IP (IP trace route), IP traffic generator и поддержка PPP, IP, UDP, DHCP, DNS, ICMP, TFTP.

Прибор обеспечивает тестирование аналоговой линии (AB2001N): разговор/прослушивание, тональный и импульсный набор номера, измерение затухания и переходных помех в частотном диапазоне от 0.3 до 3.4 кГц (встроенный генератор уровня).

Модульный xDSL анализатор D2071

Прибор предназначен для тестирования цифровых систем передачи стандартов ADSL, SHDSL и ISDN(BRI).

Модуль TIM – ADSL71 позволяет мгновенно определить качество передачи сигналов ADSL по аналоговой линии (POTS), (аналогично D2061).

Модуль TIM – ShDSL71 позволяет определить качество передачи сигналов ShDSL в двух- и четырехпроводном режиме за счет функции имитации “ведомого” модема (STU-R) (2.3 или 4.6 Мбит/с) и функции имитации ведущего модема (STU-C).

Модуль TIM – ISDN71 обеспечивает анализ канала BRI ISDN по интерфейсу S/T.

Сравнительная таблица возможностей

Features			D2000PRO	D2000Lite	D2000	D2010	D2001NX	D2061
ADSL ATU-R	PC Host							● ⊗
PRI PCM31/C	PRI PCM30/C		●	●		●		
BRI-S Monitor D (passive)			●	●	●		●	
BRI-S TE sim.	BRI-S NT sim.		●	●	●		● ⊗	⊗
BRI-U NT sim.	BRI-U LT sim.		● ⊗	● ⊗	●		●	
BRI-U Monitor (as repeater)			⊗		⊗			
V.11 socket for B channel extraction			●		●	●		
VX Interface (V35, V36, V24, V11)			⊗			⊗		
POTS Interface			⊗		●		⊗	⊗
S-Bus Wiring Test			⊗		⊗		⊗	
NI1, 5ESS, DMS100				T1 ●			F\W version	F\W version
EDSS1, 1TR6, Q.SIG			●	●	●	●	●	⊗
X.25 over D	Autocheck	Throughput test	●	●	●	●	●	⊗
TN1R6, DASS2, DPNSS, CorNet			●	○	●	○	●	
ATM	IP		●	○	●	○		○ ○
X.25 over B channel			●	○	●	○		
Frame Relay			○	○		○		
BERT (TE-S) D ch	HDLC	2^x-1	● ⊗	●	●		●	●
BERT (NT-S) D ch	HDLC & 2^x-1		●	●	●		●	
B channel capture (passive monitor)			●		●			
VF Tones Generator			●	●	●	●	●	●
RTD measure			●	●	●	●	prbs ●	
VF RMS/Frequency Measure			●		●	●		

Сравнение ISDN тестеров AETHRA с оборудованием других производителей

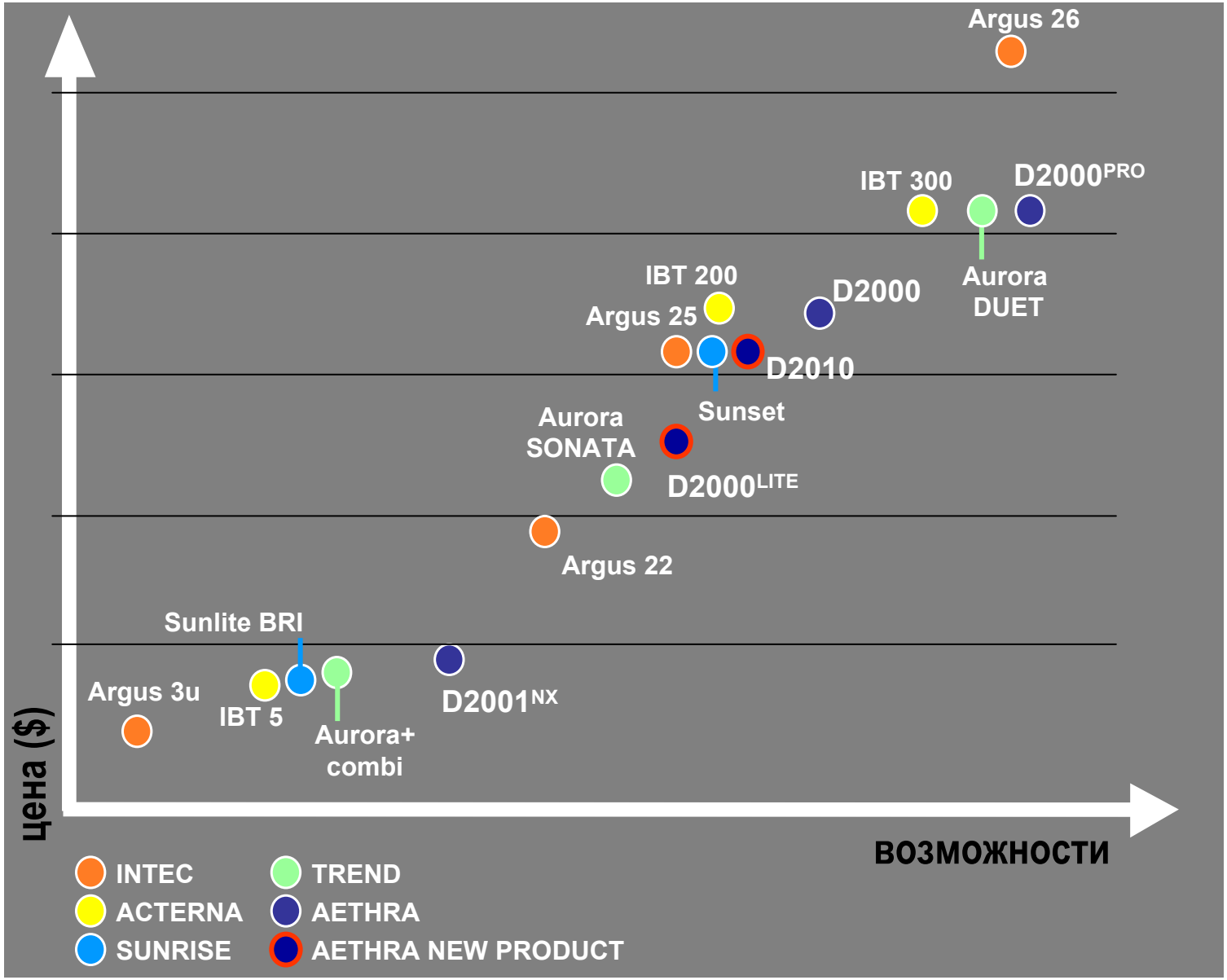

Сравнение ADSL тестера AETHRA с оборудованием других производителей

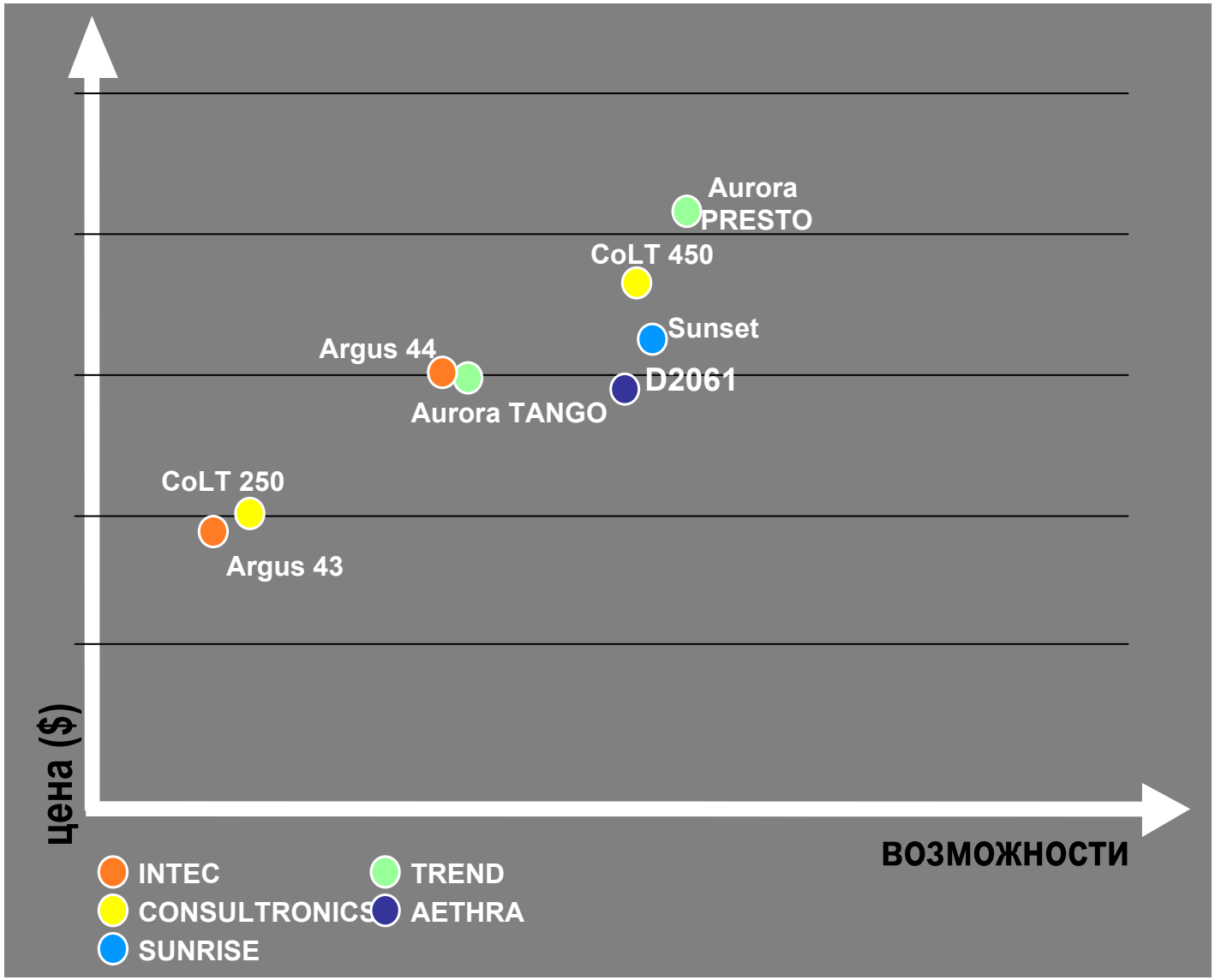

Спасибо за внимание!

Вопросы и ответы…

www.emag.ru